Alojamiento de elementos de superficie

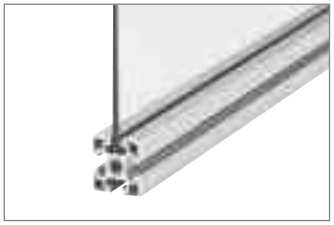

Perfil de reborde (pág. 7-2)

Perfil de reborde para salas blancas (pág. 7-3)

Perfil para vidrio protector de PVC (pág. 7-4)

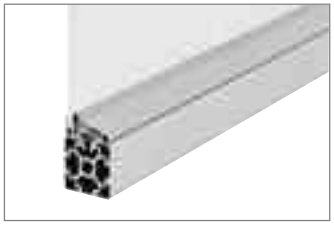

Perfil para vidrio protector para salas blancas (pág. 7-5)

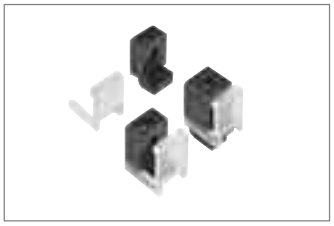

Bloque Variofix (pág. 7-6)
Bloque Variofix S (pág. 7-7)

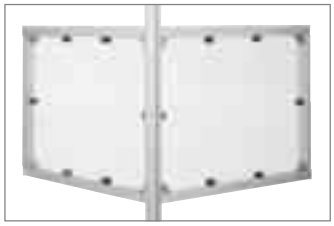

Escuadra S (pág. 7-8)

Anillo de seguridad (pág. 7-9)

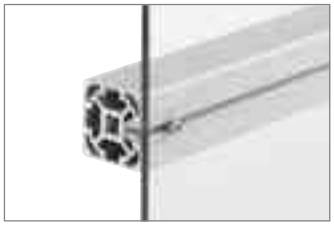

Perfil de listón para atornillar (pág. 7-10)

Igualación de potenciales (pág. 7-11)

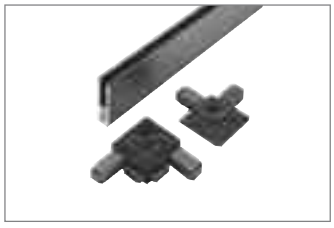

Perfil de rejilla protectora (pág. 7-12)

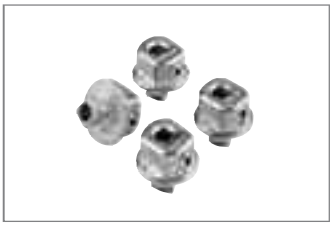

Casquillo de apriete (pág. 7-13)

RODAVIGO, S.A.
RODAMIENTOS VIGO, S.A.
www.rodavigo.net
+34 986 288118
Servicio de Att. al Cliente

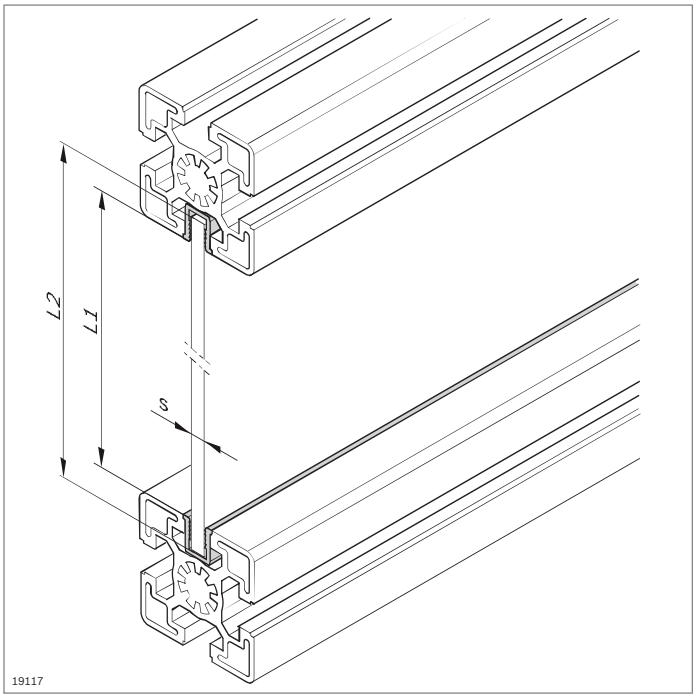

Perfil de reborde

- Para la fijación sin juego de elementos de superficie en la ranura del perfil
- Para elementos de superficie de un grosor hasta de 6 mm
- Incorporación durante el montaje del bastidor de armazón
- El perfil de reborde de PP también puede utilizarse como perfil de cubrimiento.

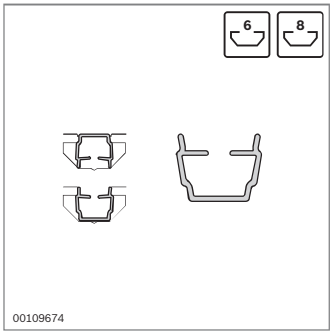

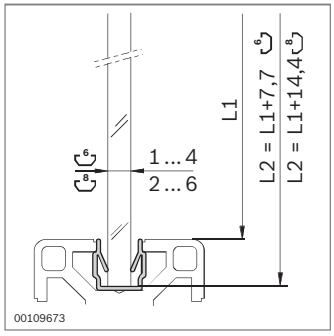

Perfil de reborde	Ranura	s (mm)	L (mm)	N.º
	6	1 ... 4	2000	**3 842 518 343**
	8	2 ... 6	2000	**3 842 518 347**

Material: PP; negro

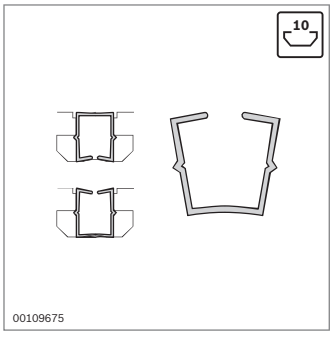

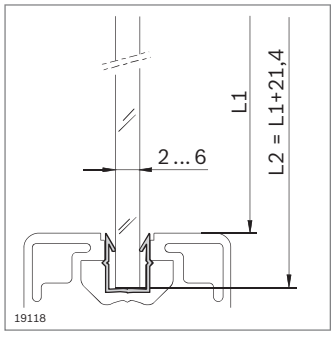

Perfil de reborde	Ranura	s (mm)	L (mm)	N.º
	10	2 ... 6	2000	**3 842 518 351**

Material: PP; negro

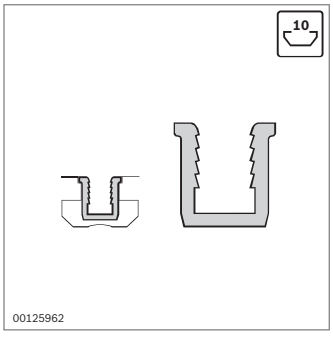

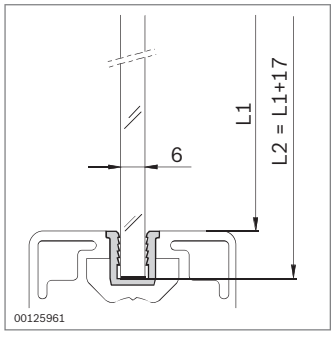

Perfil de reborde	Ranura	s (mm)	L (mm)	N.º
	10	6	2000	**3 842 146 906**

Material: PE; negro

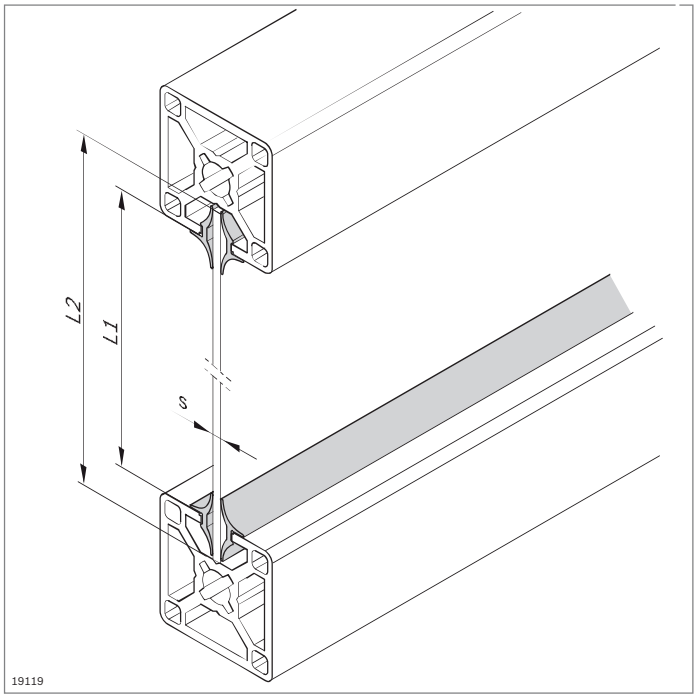

Perfil de reborde para salas blancas

- Para la fijación sin juego de elementos de superficie en la ranura del perfil
- Para elementos de superficie de un grosor de 2 a 8 mm
- En función del grosor del elemento de superficie, uso del perfil de reborde en un lado o en ambos lados
- Incorporación durante el montaje del bastidor de perfiles
- Uso posible en condiciones de sala blanca
- Comprobación de la difusión de emisiones orgánicas ligeramente volátiles a una temperatura ambiente de entre 50 °C y 120 °C, n.º de informe BO 9903-160

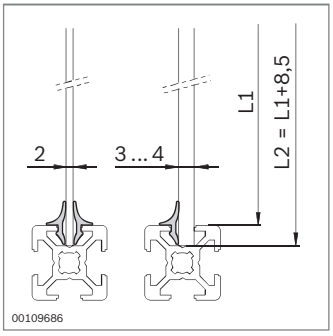

Perfil de reborde Clean	Ranura	s (mm)	L (mm)	N.º
	6	2 ... 4	10000	**3 842 523 493**

Material: TPE; gris claro RAL 7035

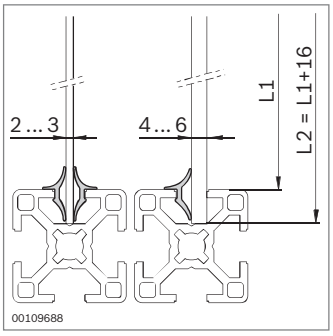

Perfil de reborde Clean	Ranura	s (mm)	L (mm)	N.º
	8	2 ... 6	10000	**3 842 523 494**

Material: TPE; gris claro RAL 7035

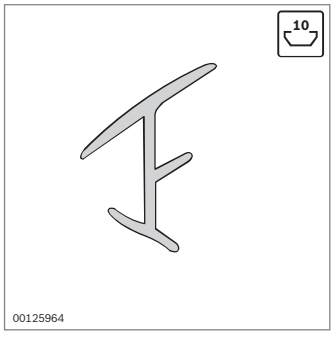

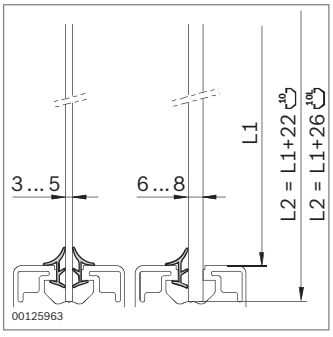

Perfil de reborde Clean	Ranura	s (mm)	L (mm)	N.º
	10	3 ... 8	10000	**3 842 527 185**

Material: TPE; gris claro RAL 7035

RODAVIGO, S.A.
RODAMIENTOS VIGO, S.A.
www.rodavigo.net
+34 986 288118
Servicio de Att. al Cliente

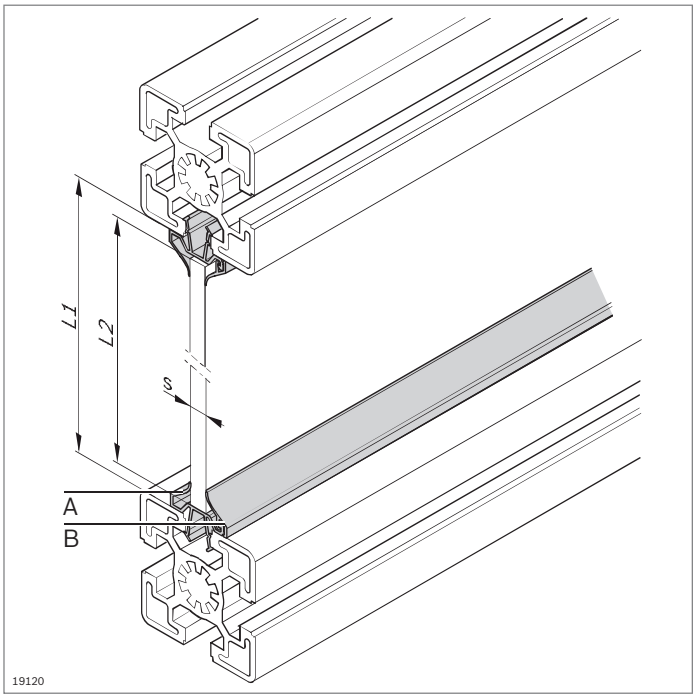

Perfil para vidrio protector de PVC

- Para la fijación sin juego de elementos de superficie
- Para elementos de superficie de un grosor de 1,5 a 8 mm
- Para el montaje posterior en construcciones de bastidor cerradas
- Montaje de los elementos de superficie en el centro de la ranura
- El perfil para vidrio protector consta del perfil básico (**A**) y el listón de clip (**B**).
- Con labios de obturación para estanqueizar el espacio de trabajo frente a salpicaduras de agua

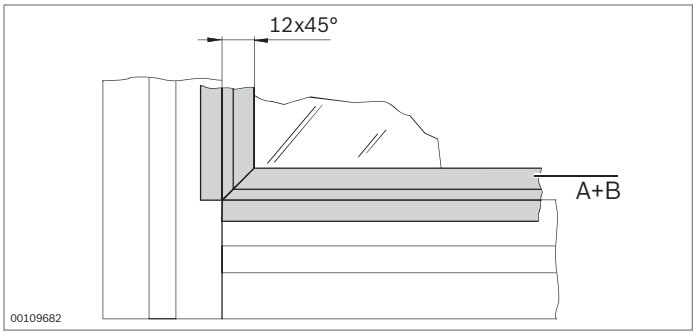

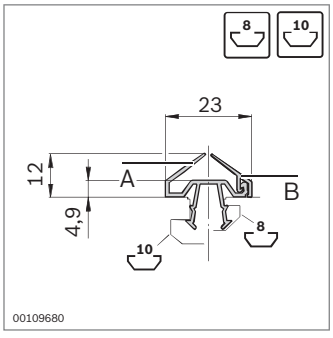

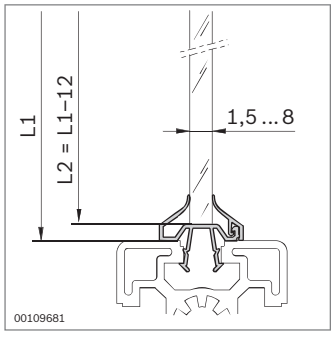

Perfil para vidrio protector de PVC	Ranura	s (mm)	L (mm)		N.º
A Perfil básico	8, 10	1,5 ... 8	2000	10	**3 842 519 565**
B Listón de clip	8, 10	1,5 ... 8	2000	10	**3 842 519 567**

Material: PVC; negro

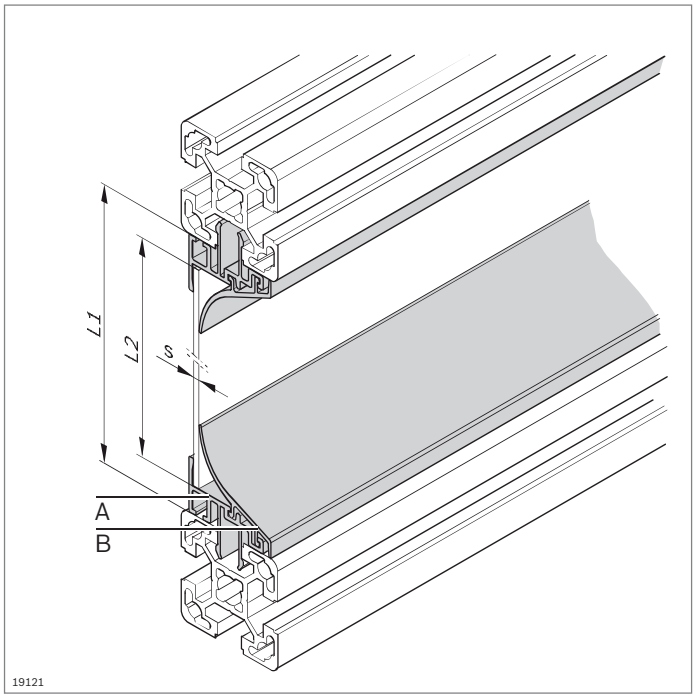

Perfil para vidrio protector para salas blancas

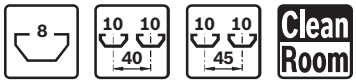

- Para la fijación sin juego de elementos de superficie
- Para elementos de superficie de un grosor de 2 a 8 mm
- Para el montaje posterior en construcciones de bastidor cerradas
- Montaje de elementos de superficie enrasado con el borde del perfil
- El perfil para vidrio protector consta del perfil básico (**A**) y el listón de clip (**B**). Los dos perfiles son necesarios para asegurar la función.
- Uso posible en condiciones de sala blanca
- Comprobación de la difusión de emisiones orgánicas ligeramente volátiles a una temperatura ambiente de entre 50 °C y 120 °C, n.º de informe BO 9903-161

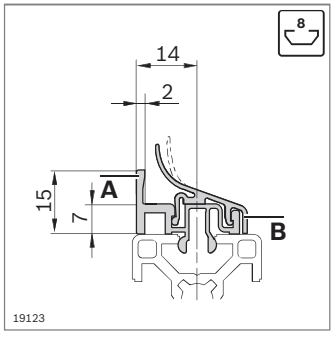

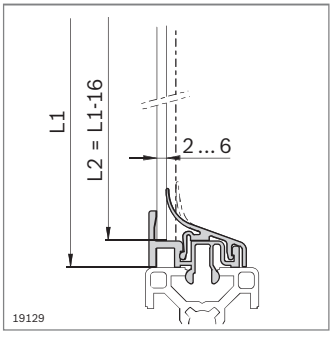

Perfil para vidrio protector	Ranura	s (mm)	L (mm)		N.º
A Perfil básico	8	2 ... 6	2000	10	**3 842 524 025**
B Listón de clip	8	2 ... 6	2000	10	**3 842 524 026**

Material: Perfil básico: aluminio; anodizado
Listón de clip: PP/TPE; gris claro RAL 7035

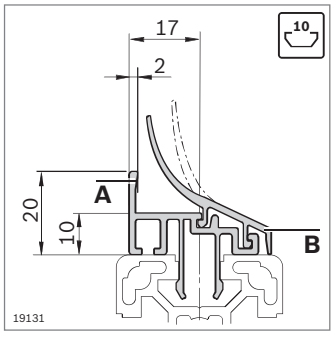

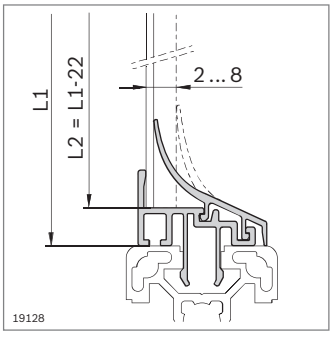

Perfil para vidrio protector	Ranura	s (mm)	L (mm)		N.º
A Perfil básico	10	2 ... 8	2000	10	**3 842 529 761**
B Listón de clip	10	2 ... 8	2000	10	**3 842 529 762**

Material: Perfil básico: aluminio; anodizado
Listón de clip: PP/TPE; gris claro RAL 7035

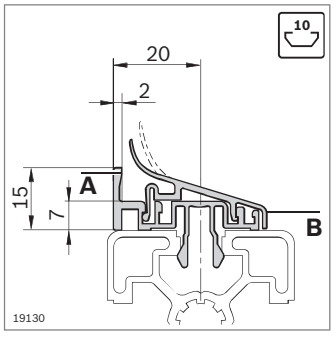

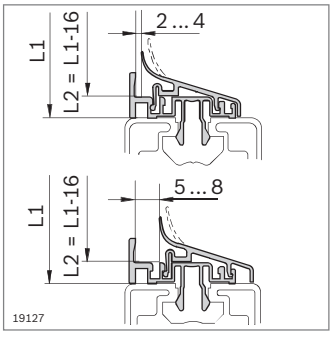

Perfil para vidrio protector	Ranura	s (mm)	L (mm)		N.º
A Perfil básico	10	2 ... 8	2000	10	**3 842 524 027**
B Listón de clip	10	2 ... 8	2000	10	**3 842 524 028**

Material: Perfil básico: aluminio; anodizado
Listón de clip: PP/TPE; gris claro RAL 7035

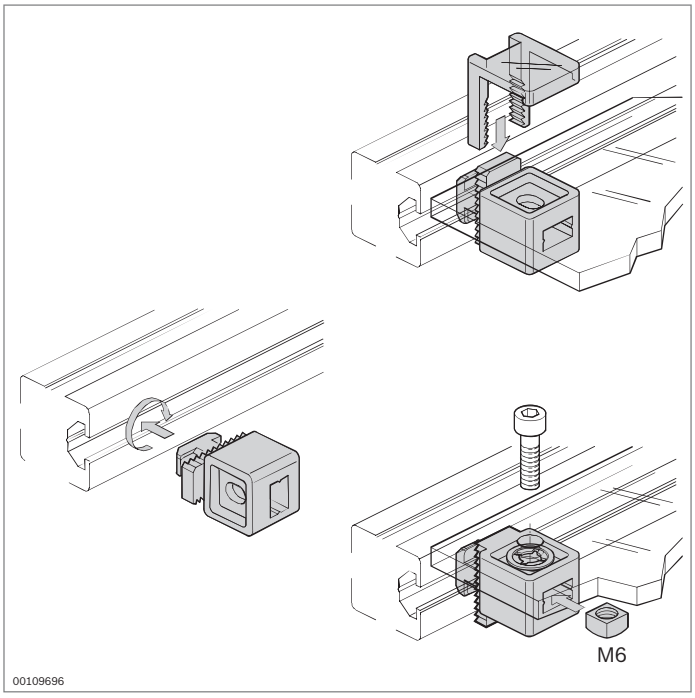

Bloque Variofix

- Para elementos de superficie de un grosor hasta de 13 mm
- Para el montaje posterior en construcciones de bastidor cerradas
- La forma asimétrica permite la fijación de elementos de superficie en dos posiciones distintas
- Sujeción por estribo fijador o atornillado con tuerca cuadrada M6 (volumen de suministro) y tornillo
- Anillo de seguridad para unir el tornillo con el elemento de superficie (Directiva relativa a las máquinas 2006/42/CE)

Accesorios:

- Extractor Variofix (pág. 14-7)
- Tornillo para el atornillado con tuerca cuadrada

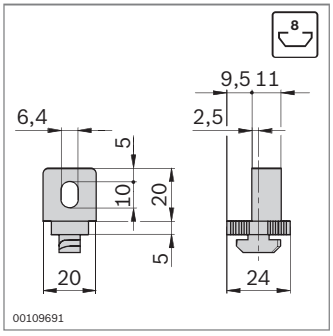

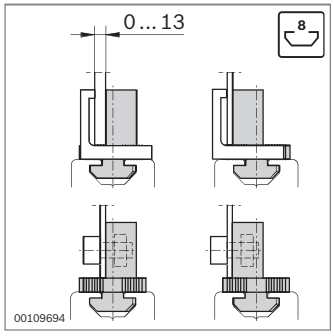

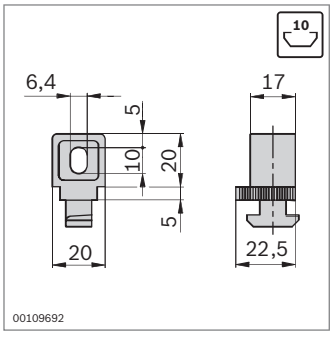

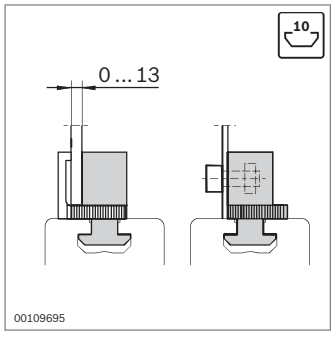

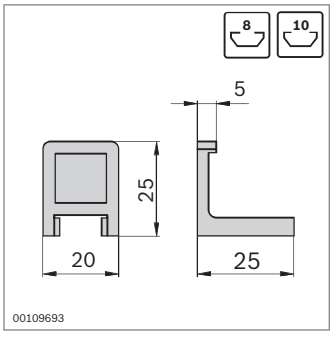

Bloque Variofix	Ranura		N.º
	8	10	**3 842 535 696**

Material: PA; negro
Tuerca cuadrada: acero; galvanizado

Volumen de suministro: Incl. tuerca cuadrada

Bloque Variofix	Ranura		N.º
	10	10	**3 842 529 239**

Material: PA; negro
Tuerca cuadrada: acero; galvanizado

Volumen de suministro: Incl. tuerca cuadrada M6, anillo de seguridad M6

Estribo fijador		N.º
	10	**3 842 184 738**

Material: PA; incoloro

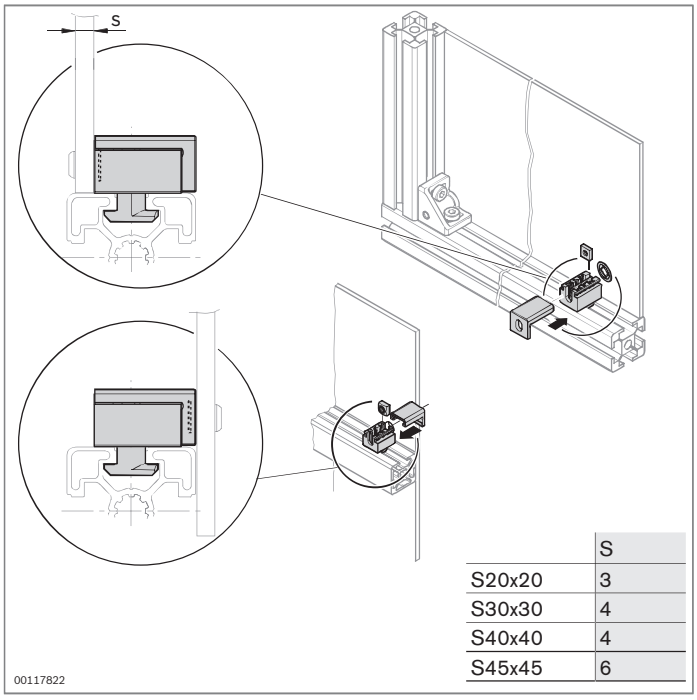

	S
S20x20	3
S30x30	4
S40x40	4
S45x45	6

Bloque Variofix S

- Para fijar elementos de superficie prácticamente sin intersticios
- Para el montaje posterior en construcciones de bastidor cerradas
- La estructura asimétrica y la tapa permiten diferentes posiciones de montaje del elemento de superficie: enrasado con el borde del perfil o situado delante del perfil.
- Anillo de seguridad para unir el tornillo con el elemento de superficie (Directiva relativa a las máquinas 2006/42/CE)

Accesorios, necesarios:
Tornillo para fijar el elemento de superficie

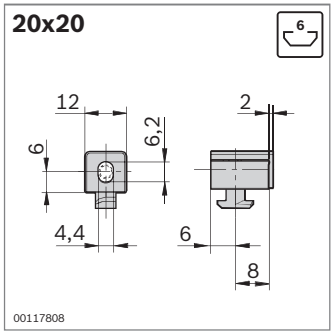

Bloque Variofix S	Ranura		N.º
20x20	6	10	**3 842 536 493**

Material: PA; negro
Tuerca cuadrada: acero; galvanizado, cromado transparente

Volumen de suministro: Incl. tuerca cuadrada M4, caperuza

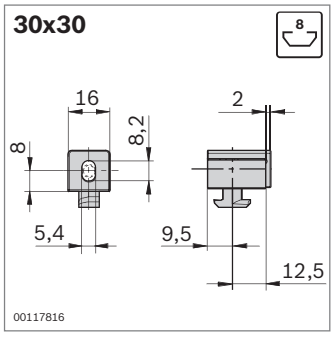

Bloque Variofix S	Ranura		N.º
30x30	8	10	**3 842 536 494**

Material: PA; negro
Tuerca cuadrada: acero; galvanizado, cromado transparente

Volumen de suministro: Incl. tuerca cuadrada M5, caperuza, anillo de seguridad

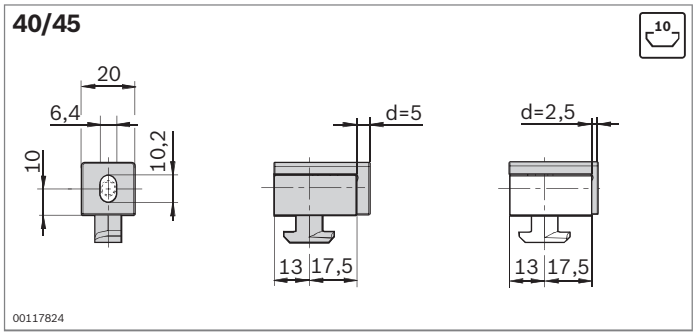

Bloque Variofix S	Ranura		N.º
40/45	10	10	**3 842 536 495**

Material: PA; negro
Tuerca cuadrada: acero; galvanizado, cromado transparente

Volumen de suministro: Incl. tuerca cuadrada M5, 2 caperuzas (d = 2,5 mm; d = 5 mm), anillo de seguridad

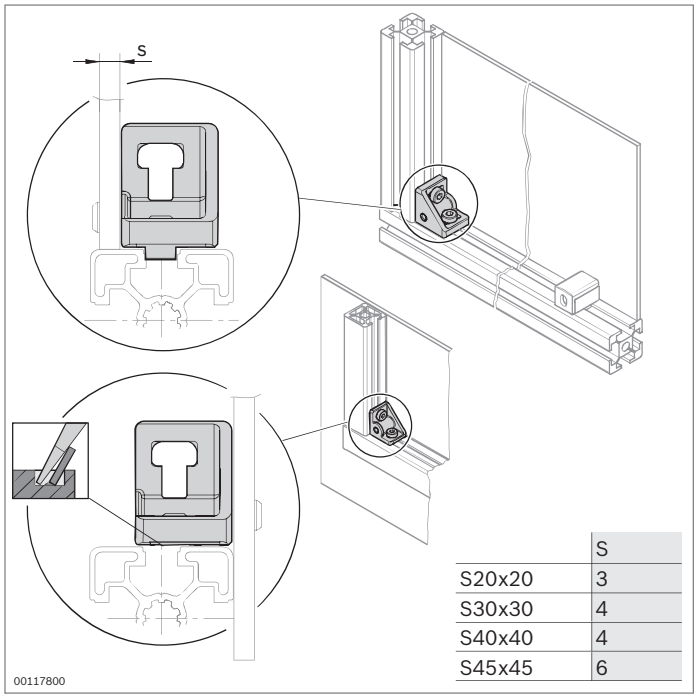

	S
S20x20	3
S30x30	4
S40x40	4
S45x45	6

Escuadra S

- Escuadra con rosca para el alojamiento de elementos de superficie prácticamente sin intersticios
- Para el montaje posterior en construcciones de bastidor cerradas
- Se pueden realizar diferentes posiciones de montaje del elemento de superficie: enrasado con el borde del perfil o situado delante del perfil (rompiendo el saliente de centrado).

Accesorios, necesarios:
Tornillo para fijar el elemento de superficie
Accesorios, opcionales:
- Bloque Variofix S (pág. 7-7)
- Anillo de seguridad (pág. 7-9)

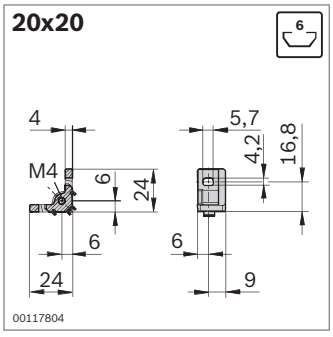

Escuadra S	Ranura		N.º	FS
20x20	6	20	**3 842 536 489**	
Juego de 20x20	6	1	**3 842 536 670**	2xFS1

Material: Fundición a presión de aluminio
Material de fijación: acero; galvanizado
Volumen de suministro: Juego incl. material de fijación (FS)

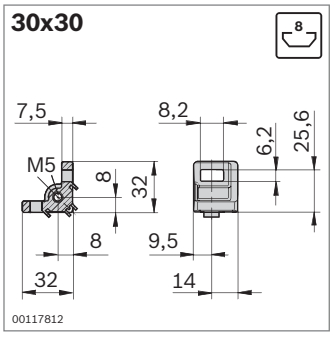

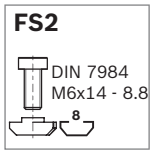

Escuadra S	Ranura		N.º	FS
30x30	8	20	**3 842 536 490**	
Juego de 30x30	8	1	**3 842 536 671**	2xFS2

Material: Fundición a presión de aluminio
Material de fijación: acero; galvanizado
Volumen de suministro: Juego incl. material de fijación (FS)

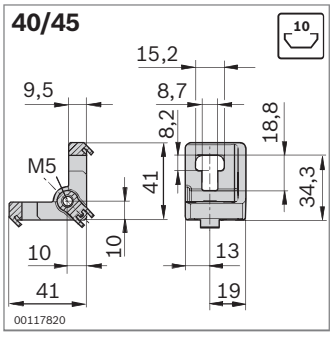

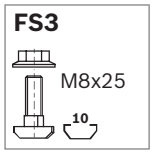

Escuadra S	Ranura		N.º	FS
40/45	10	20	**3 842 536 491**	
Juego de 40/45	10	1	**3 842 536 672**	2xFS3

Material: Fundición a presión de aluminio
Material de fijación: acero; galvanizado
Volumen de suministro: Juego incl. material de fijación (FS)

RODAVIGO, S.A.
RODAMIENTOS VIGO, S.A.
www.rodavigo.net
+34 986 288118
Servicio de Att. al Cliente

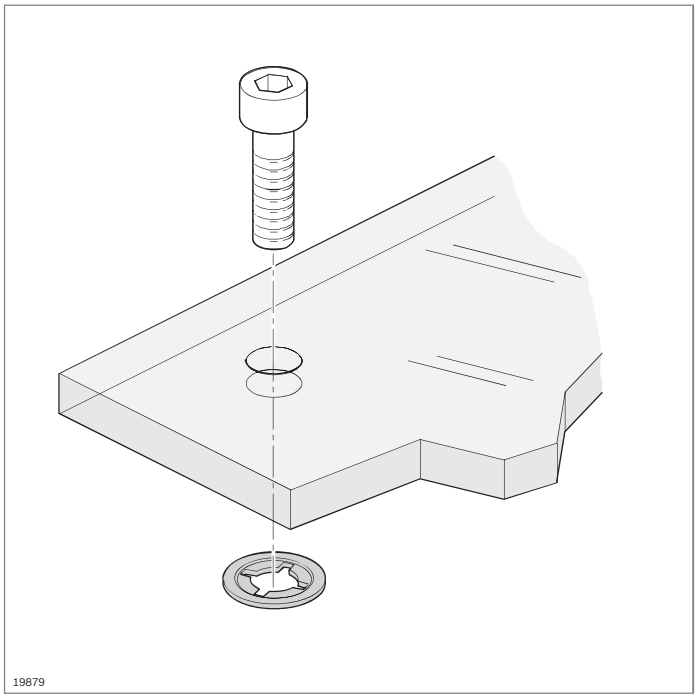

Anillo de seguridad

- Mantiene unido el tornillo de fijación con el elemento de superficie.
- Se puede utilizar para todos los bloques Variofix, pero no para escuadras S.
- Equipable posteriormente
- Para distintos tamaños de rosca

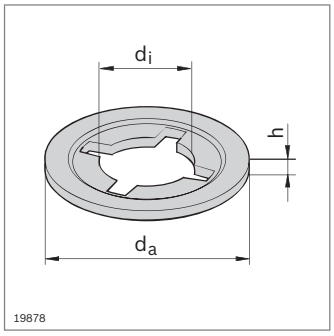

Anillo de seguridad	d_a (mm)	d_i (mm)	h (mm)		N.º
M4	9,0	3,4	1,0	100	**3 842 542 328**
M5	10,0	4,5	1,0	100	**3 842 542 329**
M6	12,5	5,5	1,5	100	**3 842 542 330**

Material: PA; negro

Polígono Indutrial O Rebullón s/n. 36416 - Mos - España - rodavigo@rodavigo.com

RODAVIGO, S.A.
RODAMIENTOS VIGO, S.A.
www.rodavigo.net
+34 986 288118
Servicio de Att. al Cliente

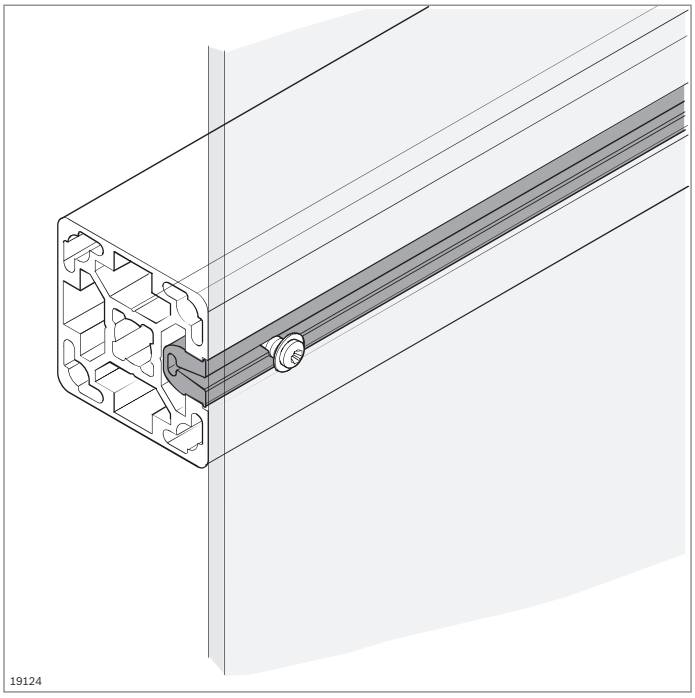

Perfil de listón para atornillar

- Perfil de listón para atornillar para fijar elementos de superficie con tornillos de chapa habituales en el comercio
- Enclavamiento del perfil de listón para atornillar en la ranura del perfil
- Elemento de unión económico

Accesorios, necesarios:
Tornillos de chapa para fijar el elemento de superficie

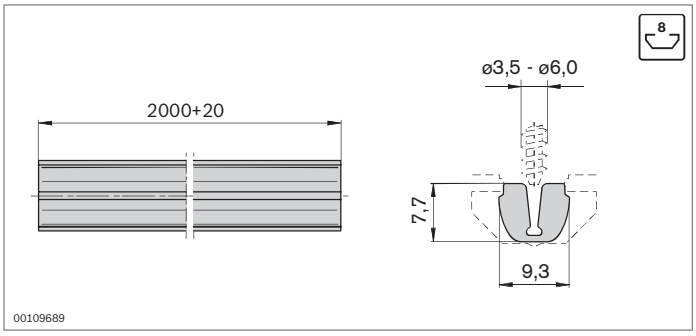

Perfil de listón para atornillar	Ranura	L (mm)	N.º
	8	2000	**3 842 524 069**

Material: PVC; gris claro RAL 7035

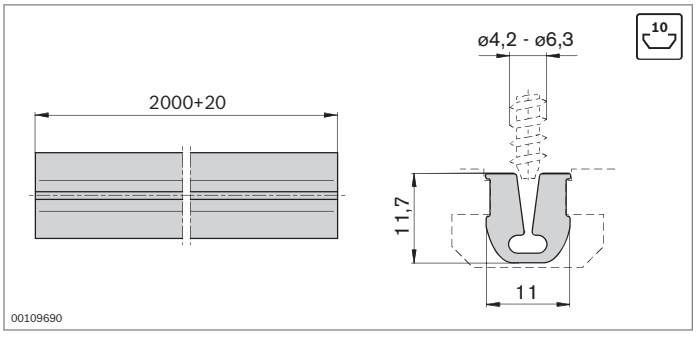

Perfil de listón para atornillar	Ranura	L (mm)	N.º
	10	2000	**3 842 524 072**

Material: PVC; gris claro RAL 7035

RODAVIGO, S.A.
RODAMIENTOS VIGO, S.A.
www.rodavigo.net
+34 986 288118
Servicio de Att. al Cliente

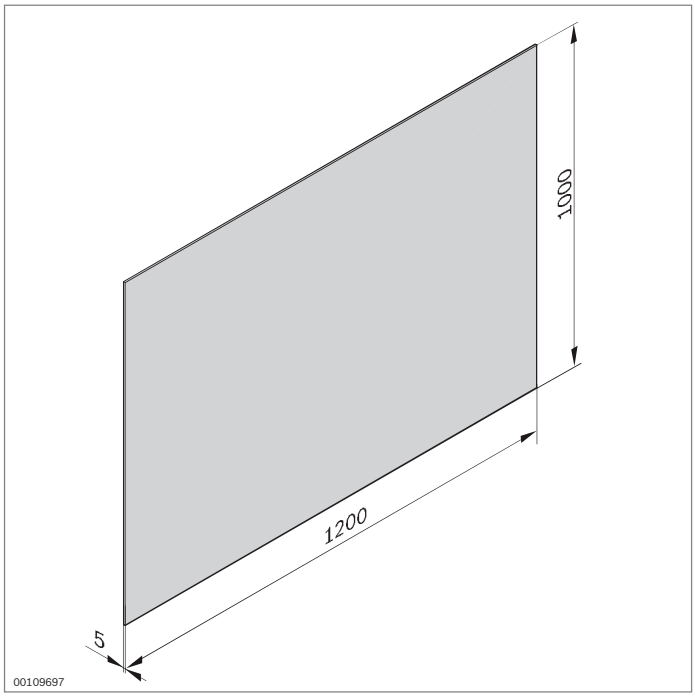

Placa universal

- Para construir bandejas, carros industriales o tabiques de protección visual en mesas y armazones

Accesorios:
Perfil de bastidor, alojamiento de elementos de superficie

Placa universal	ESD	N.º
PP		**3 842 516 837**
PS	ESD	**3 842 516 838**

Material: PP: gris, graneado/liso por un lado
PS: negro, liso por ambos lados

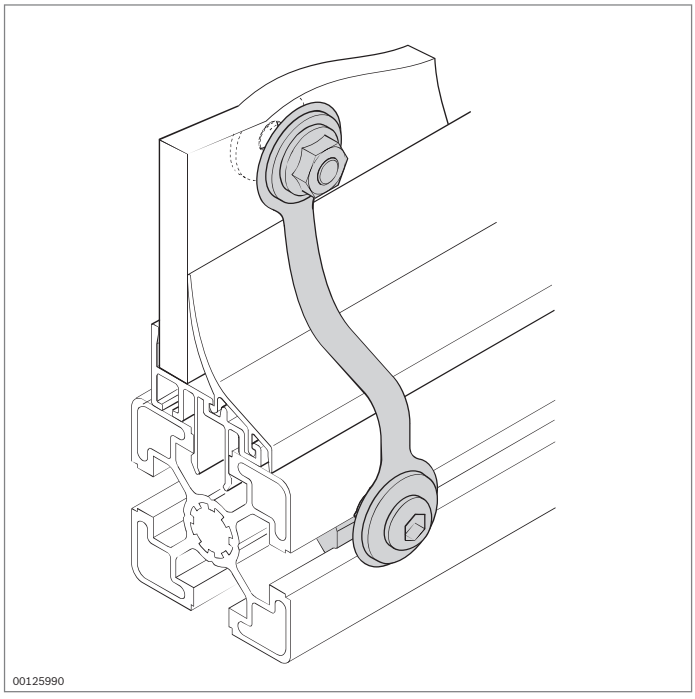

Igualación de potenciales

- Para establecer una derivación electrostática definida entre los elementos de superficie y los perfiles soporte

Igualación de potenciales	ESD		N.º
	ESD	10	**3 842 536 148**

Material: Acero para bandas; inoxidable
Material de fijación: acero; galvanizado

Volumen de suministro: Incl. material de fijación

Polígono Indutrial O Rebullón s/n. 36416 - Mos - España - rodavigo@rodavigo.com

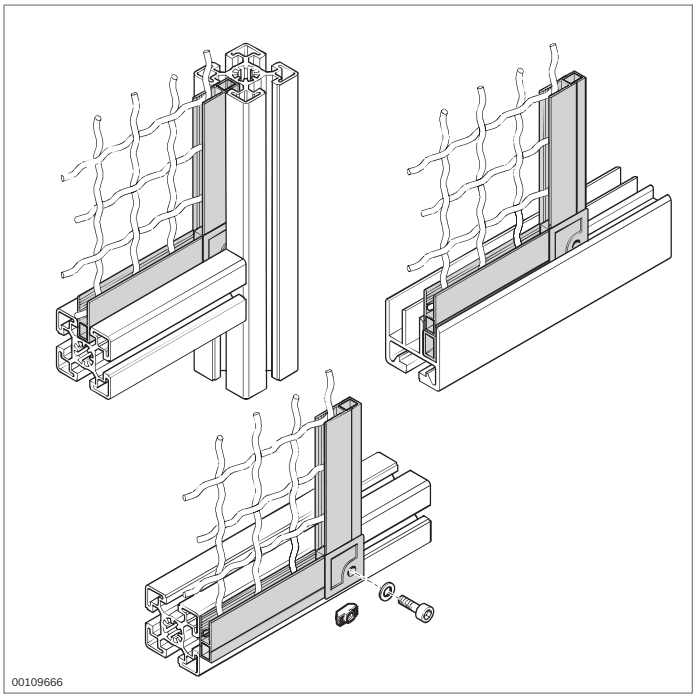

Perfil de rejilla protectora

- Para construir bastidores para rejillas de alambre ondulado o elementos de superficie
- Para rejillas de alambre ondulado con un diámetro de alambre hasta de 3,1 mm
- Para elementos de superficie de un grosor hasta de 6 mm
- Atornillado del bastidor al perfil soporte en el exterior (montaje posterior)
- Inserción del bastidor en la ranura de un perfil soporte o de un perfil para puertas corredizas Al 45
- Piezas angulares para esquinas interiores y exteriores

Accesorios, opcionales:

- Tuerca de martillo M6 (pág. 3-4)
- Tornillo M6

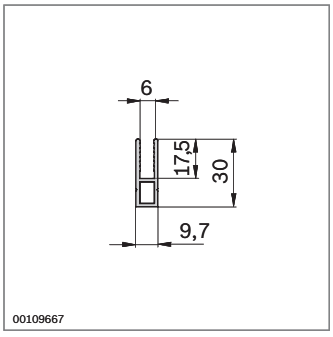

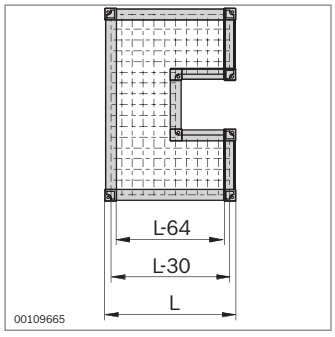

Perfil de rejilla protectora	L (mm)		N.º
	3000	20	**3 842 305 766**

Material: Aluminio; negro anodizado

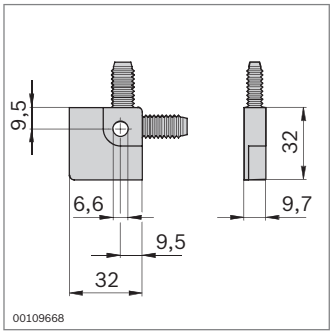

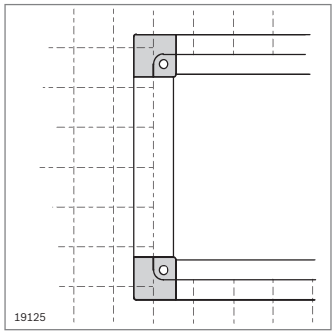

Pieza angular interior		N.º
	20	**3 842 305 768**

Material: PA; negro

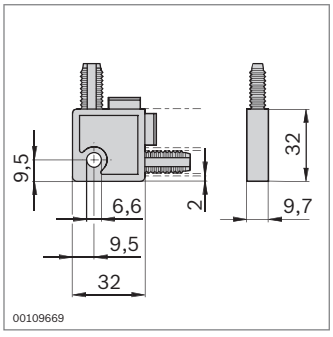

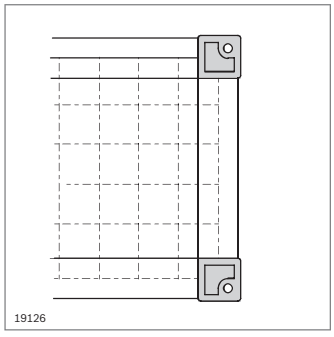

Pieza angular exterior		N.º
	20	**3 842 305 767**

Material: PA; negro

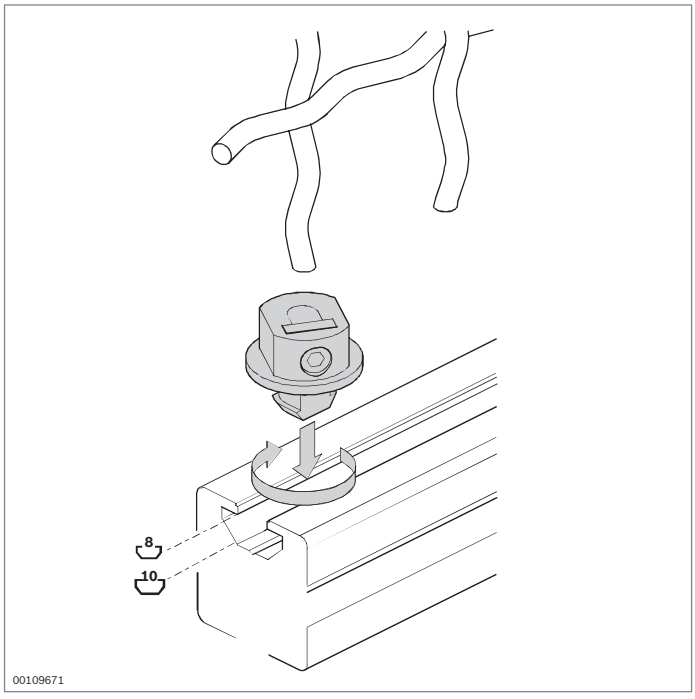

Casquillo de apriete

- Para fijar rejillas de alambre ondulado a la ranura del perfil
- Para rejillas de alambre ondulado con un diámetro de alambre hasta de 3,1 mm
- Adecuado para ranuras de 8 mm y ranuras de 10 mm
- Elemento de unión económico
- Fijación sin tableteos

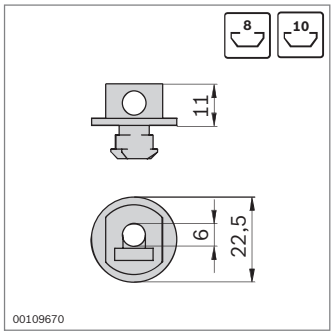

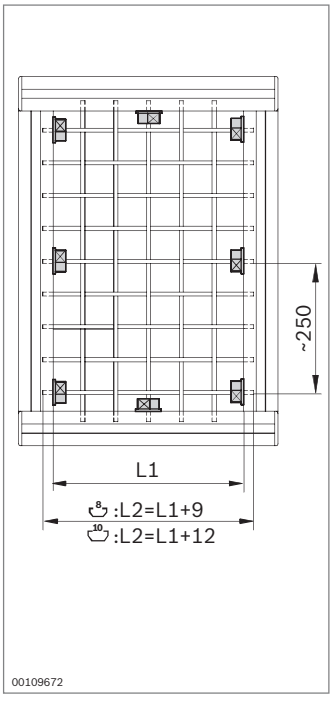

Casquillo de apriete	Ranura		N.º	FS
	8, 10	100	**3 842 515 244**	FS1

Material: Fundición a presión de cinc
Material de fijación: acero; galvanizado, cromado transparente

FS1

EN ISO 4027
M6x10
DIN 562
M6-04